BRCL4058HME-XX گ ` ɔ / ɹ ɔ ʊ ɻ Ь ي
ɱh ɹ ي BRCL4058HME-XX ً گ ɾ ɾ پ ɱhMOSFET گ ɔ ث
j ـ ا ɱh ɔ ڳ ڴ ٦ ة ɔ ɔ ف Φ ذ ` ا ' ح ع ï
ɮ ɑ ا ă ɾ ں ɔ ɔ 4.0/4.2/4.35V ɔ ɔ نصISET ɔ ڳ ف Φ ﻯ ١ ф ﻝ
ژ ﻯ ɔ ɔ ɔ ں٦ 1/10ф ɔ BRCL4058HME-XX ٥ ﻯ ฿ ɔ ع
ژ ɔ q ١ ن BRCL4058HME-XX٥ ف ا ă ↑ ف ɔ ﻯ٦ ɔ ں٦ 1
µA ï
ʊ ا أ ɔ ɔ ˇ ج ٥ ɔ ↑ ů

ژ ă 28V
ژ ă 15V
ژ ص 6.5V
˜ ث
ح ژ 800mA ﻯ ١ ɔ ɔ
ﻯ 1%4.0/4.2/4.35V أ ф ɔ ﻯ ฿ ɔ
ɔ گ
ـ MOSFET ɔ ڳ ڴ ٦
ص и ژ ï א ɔ ھ ' ذ ` ا أ
SOT23-5 Ь
١ RoHS

ɔ
ˇ ʊ
ʊ w ɾ
ً ɔ ɔ ф

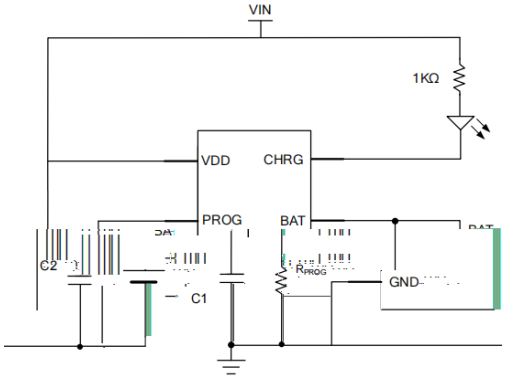

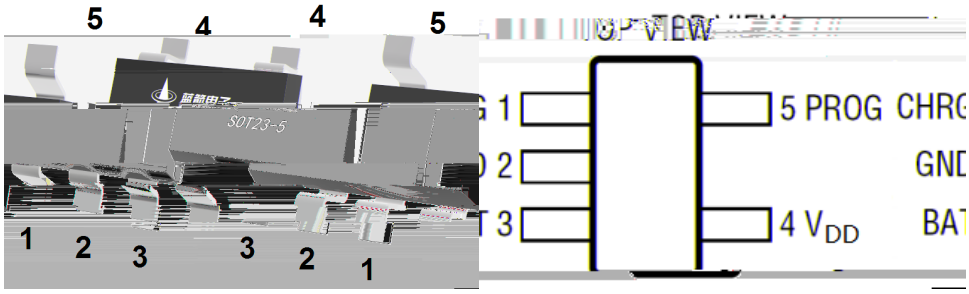

1	CHRG	ڑ ⌧ ɔ ↑ ~ ˥
2	GND	ϟ ɑ
3	BAT	ɔ ɔ ڑ ǘ
4	V_{DD}	ɔ ڑ ǘ ف ڀ گ
5	SUR J	ɔ ɔ ذ ˥

BRCL4058HME-XX	
.	ὼ ڭ
XX	ڑ ɔ 4.0 χ 4.0V ڑ ʊ ɔ h % ɿ ò

Input Supply Voltage	V_{IN}	-0.3~28	V
BAT Pin Voltage	V_{BAT}	-0.3~15	
Other Pin Voltage	V_{Other}	-0.3~6.5	
Operating Ambient Temperature Range	T_A	-40~+85	°C
Junction Temperature	T_J	150	°C
Storage Temperature	T_{stg}	-55~+150	°C
Lead Temperature (Soldering, 10s)	T_{solder}	260	°C
ESD	HBM	2000.V	

Rev.C Jan.-2024

ڑ ↄ 3.3V ⇂ 6.5V ↄ IC ₅ ˜ ↾ BAT Ů ↄ 2.6V ↄ
ђ ↀ ↄ ف ↿ ï BRCL4058HME-XXώ ↰ 1/10ISET ↰ ↿ ↄ ↄ ↄ
ↄ ڑ ↄ ↄ BAT Ů ↄ i 2.6V i ↄ ف ε CC ζ
ISET ↰ ↿ ↄ ↄ qώ ↰ ↄ BAT Ů ↄ غ ↰ ↄ BRCL4058HME-XXف
ε CV ζ ↄ ↄ ل ں CV ï ↄ ↄ ں ↰ ↿ ↄ 1/10 ↄ ↑
~

ↄ ↄ ڑ ↰ ↄ ں₆ ф 1/10 ↄ ע q ↰ ₿ أ ڀ ص پ ↾
ሐ ي ISET Ů ف Φ ˇ í ISET Ů ↄ ں₆ 100mV ï ڑ ∧ ص tTERM ε
˘ 1ms ζ ↄ q ↰ ₿

ↄ ↄ پ ↾ ف ISET Ů ﻝ ڑ ↄ گ ф ф ↄ گ ↄ ↄ پ ↾ ï
ɯ ↿ (VISET=1V)

$$I_{BAT} = \frac{1700 \times V_{ISET}}{R_{ISET}}$$

ñ ↄ ע q ↰ ₿ BRCL4058HME-XX BAT Ů i ↄ ف Φ ف ↰ ˇ í ↄ ↄ ں₆
V_{FLOAT}-150mV ε ₇ ↄ ي 80%₆ 90% ζ ï ↄ ע پ ف ↄ q ↰
ε غ ζ ↄ ↑ ڻ ف Φ ↄ ע ₁ ل

ɻ ڈ ج ↄ ث ↄ ڑ ↄ ف Φ ˇ í VIN ₆ ڈ ج ڈ ں i ↄ
ↄ ث ↄ UVLO ي ↓ ب UVLO ↄ ↄ VIN ₆
⇂110mV ↄ j گ

BRCL4058HME-XX ሐ ؤ ↄ ↄ ث گ ₿ Ł پ ↾ ↄ ₇ ђ
ↀ

BAT Ů ↄ GND ↄ 300mV ڑ ሐ ↄ ث ψ BAT Ů ↄ ₆ GND ↄ
80mV ↄ * % ↄ ע پ

EUF07388K P H0XX ث ~ ڑ ۷ FKUJ ↑ ↑

FKUJ q ↑ ↑ ă ~ ث FKUJ ↑

↑	CHRG
* ↑	
↑	
ص ص ۷ ↑	
VGG ↑	ذ

ↄ ↀ ↑ ∤ ф 125 ↀ ↑ ت ۷ ث ↑ ↑ ∤ ۱ ∱ گ

BRCL4058HME-XXص ↑ ↑ ↑


L
0°-8°

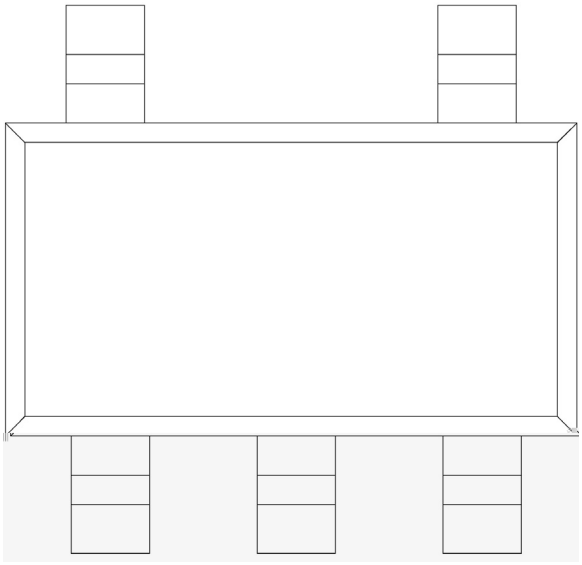

ب χ

7388K χ .

XX χ ˊ ڑ ɔ ï ˊ ˜

**** χ ˈ . ɐ ˈ

	ʍ ˈ	
BRCL4058HME-4.0	4058H*a2030	S

Temperature Profile for IR Reflow Soldering(Pb-Free)

ب χ

1 أ 150 180 ژ 60 90sec;

2 245±5 ژ ٨ 5±0.5sec;

3 ٩ ھ 2 10 /sec.

Note:

1.Preheating:150~180 , Time:60~90sec.

2.Peak Temp.:245±5 , Duration:5±0.5sec.

3. Cooling Speed: 2~10 /sec.

χ 260±5 ژ χ 10±1 sec.

Temp.:260±5 Time:10±1 sec

` Ь / REEL

Package Type Units Dimension (unit mm^3